PÔDORYS ZÁKLADOV
1 : 50

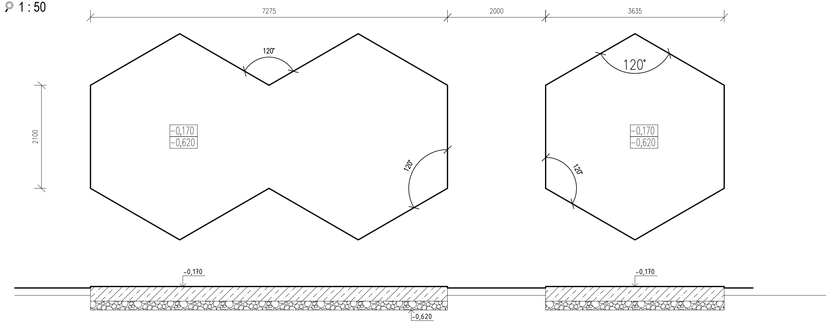

PÔDORYS 1.NP
1 : 50

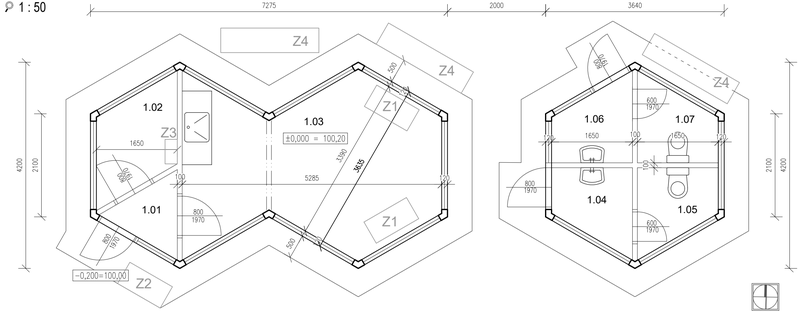

PRIEČNY REZ
1 : 50

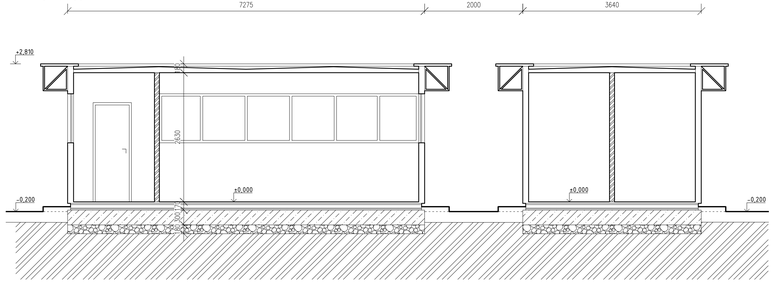

POHĽAD JUHOVÝCHODNÝ
1 : 50

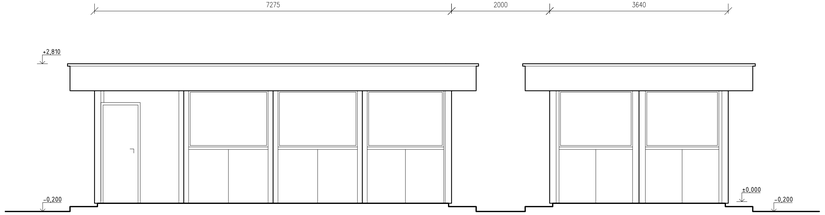

LEGENDA MIESTNOSTÍ:

Č.M.	NÁZOV MIESTNOSTI	PLOCHA [m²]	POVRCHOVÉ ÚPRAVY		SVETLÁ VÝŠKA [m]	POZNÁMKA
			PODLAHA	STENA		
1.01	ZÁDVERIE	1,35	LINOLEUM	VÁPENNÁ OMETKA	2,63	
1.02	DISPÉR	3,10	LINOLEUM	VÁPENNÁ OMETKA	2,63	
1.03	DENNÁ MIESTNOSŤ	14, 75	KERAMICKÁ DLAŽBA A PVC	OLEJOVÝ NÁTER V.1600mm	2,63	
1.04	VSTUP WC ŽENY	2,50	KERAMICKÁ DLAŽBA	OLEJOVÝ NÁTER V.1600mm + KERAMICKÝ OBKLAD	2,63	
1.05	WC ŽENY	2,50	KERAMICKÁ DLAŽBA	OLEJOVÝ NÁTER V.1600mm + KERAMICKÝ OBKLAD	2,63	
1.06	VSTUP WC MUŽI	2,50	KERAMICKÁ DLAŽBA	OLEJOVÝ NÁTER V.1600mm + KERAMICKÝ OBKLAD	2,63	
1.07	WC MUŽI	2,50	KERAMICKÁ DLAŽBA	OLEJOVÝ NÁTER V.1600mm + KERAMICKÝ OBKLAD	2,63	
ÚŽITKOVÁ PLOCHA [m²]		29,20				

LEGENDA

Z1 ELEKTRICKÉ AKUMULAČNÉ VYHREVACIE TELESÁ
Z2 ELEKTRICKÝ ROZVÁDZAČ-EXTERIÉR - ZACHOVAŤ!
Z3 ELEKTRICKÝ ROZVÁDZAČ-INTERIÉR
Z4 BETÓNOVÉ ZÁBRANY (KVÁDER ROZMEROV 2x0,5x0,5m)

LEGENDA MATERIÁLOV:

KERAMICKÉ MURIVO - PLNÁ PÁLENÁ TEHLA
PROSTÝ BETÓN
ŠTRKOVÉ LÔŽKO

ČÍSLO	TEXT ZMENY - ODÔVODNENIE	DÁTUM	PODPIS
A			
B			
C			

NÁZOV STAVBY

ODSTRÁNENIE STAVIEB DOPRAVNÉHO PODNIKU BRATISLAVA

OBJEDNÁVATEĽ
DOPRAVNÝ PODNIK BRATISLAVA
DOPRAVNÝ PODNIK BRATISLAVA, akciová spoločnosť
OLEJÁRSKA 1, 816 52 BRATISLAVA

ZHOTOVITEĽ
DOPRAVOPROJEKT
DOPRAVOPROJEKT, a.s.
83203 BRATISLAVA, KOMINÁRSKA 2,4

ZODPOVEDNÁ OSOBA	Ing. MICHAL BOCÓRA
HLAVNÝ INŽINIER PROJEKTU	Ing. arch. JOZEF MARIOTH
ČÍSLO ZÁKAZKY	8675-00

±0,000=100,200 m n.m.

PROJEKTANT OBJEKTU/ČASTI
DOPRAVOPROJEKT

DOPRAVOPROJEKT, a.s., KOMINÁRSKA 14/12,4, 832 03 BRATISLAVA			
ZODPOVEDNÝ PROJEKTANT	Ing. RASTISLAV HAJACH	PODPIS	
VYPRACOVAL	Ing. MICHAELA PRAŽENKOVÁ	PODPIS	
KONTROLOVAL	Ing. GABRIELA PEKÁROVÁ	PODPIS	
IDENTIF. ČÍSLO PRÍLOHY	PPS05T-DDS-C-B030-00300-103-X		

ČASŤ DOKUMENTÁCIE
B03. VÝKRESY A PÍSOMNOSTI STAVBY

OBJEKT
SO 003 SOCIÁLNE ZARIADENIE VODIČOV VALAŠSKÁ

ČASŤ OBJEKTU
100 ARCHITEKTONICKO-STAVEBNÉ RIEŠENIE - DEMOLAČNÉ PRÁCE

NÁZOV PRÍLOHY
PÔDORYSY, REZ, POHĽADY

KRAJ	BRATISLAVSKÝ
OKRES	BRATISLAVA III
KATASTRÁLNE ÚZEMIE	RAČA
SÚRAD. SYSTÉM	S-JTSK
VÝŠKOVÝ SYSTÉM	BPV
DÁTUM	01/2023
FORMÁT	5 A4
MIERKA	1:50
STUPEŇ	DDS
ČÍSLO ZÁKAZKY	8675-00
ČÍSLO SÚPRAVY	
ČÍSLO PRÍLOHY	103